0904-062-00102A

SONY

Máy chiếu di động

TV Tiếng Việt

D-328-100-**11**(1)

MP-CD1

©2018 Sony Corporation In tại Việt Nam

A

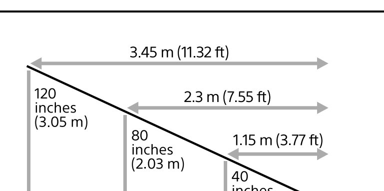

B

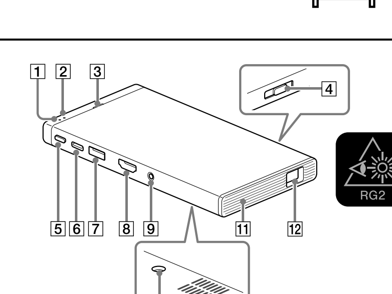

C

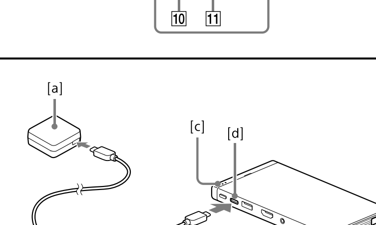

D

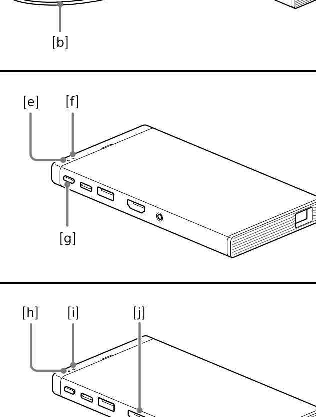

E

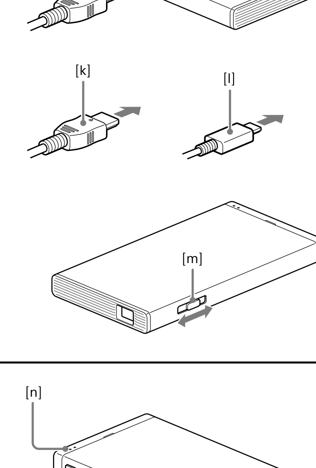

F

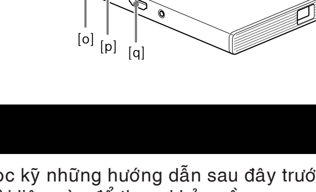

Tiếng việt

Vui lòng đọc kỹ những hướng dẫn sau đây trước khi sử dụng máy chiếu, và giữ lại tài liệu này để tham khảo về sau.

CẨN TRỌNG
- Không nhìn vào đèn phát máy chiếu. Việc này có thể gây hại cho mắt của bạn.
- Sản phẩm này có thể gây ra bức xạ quang nguy hiểm.

Kiểm tra sản phẩm và những phụ kiện đi kèm

- Máy chiếu (1)
- Cáp USB-C™ (1)
- Bộ chuyển đổi từ micro USB sang USB-C (1)
- Cáp High Speed HDMI™ (1)
- Túi đựng (1)
- Tài liệu Hướng dẫn (tài liệu này, 1)

A Khoảng cách và kích thước màn hình

Hình minh họa cho thấy kích thước màn hình thay đổi thế nào từ theo khoảng cách từ máy chiếu

B Các bộ phận và điều khiển

1 ✦▭ Đèn (sạc) (xem C, D, E, và F.)
Cháy sáng hoặc nhấp nháy màu cam, xanh lá hoặc đỏ để chỉ ra trạng thái của máy chiếu.

2 ⏻ Đèn (nguồn) (xem D và E.)
Cháy sáng hoặc nhấp nháy màu trắng khi máy chiếu được mở nguồn.

3 Loa
Phát ra âm thanh của thiết bị được kết nối. Để chỉnh âm lượng, hãy sử dụng điều khiển âm lượng trên thiết bị được kết nối.

4 Bộ phận chỉnh nét (xem E).

5 ⏻ Nút (nguồn) (xem D).

6 Ngõ USB-C IN (xem C và F).
Sạc máy chiếu.

7 Cổng USB OUT (xem F).
Cấp nguồn từ máy chiếu cho thiết bị khác.

8 Ngõ HDMI/MHL IN (xem E và F).
Kết nối với thiết bị tương thích HDMI hoặc MHL để chiếu.

9 Ngõ AUDIO OUT
Kết nối với tai nghe hoặc loa.

10 Lỗ gắn chân đế

11 Lỗ thoát khí

12 Ống kính máy chiếu

C Sạc máy chiếu

1. **Kết nối cáp USB-C đi kèm [b] vào cổng USB -C IN [d] và một bộ chuyển đổi AC [a].**
2. **Kết nối bộ chuyển đổi AC [a] vào ngõ điện tường.**
Đèn ✦▭ (sạc) [a] cháy sáng (màu cam) trong khi sạc và đèn tắt khi sạc xong (hoặc ngắt nguồn).

Mẹo nhỏ
- Khi sử dụng cáp USB-C đi kèm [b] để sạc máy chiếu, bạn có thể sạc máy chiếu khi máy mở hoặc tắt. Có thể sạc với bộ chuyển đổi AC ngõ ra USB dòng điện 5 V 3.0 A hoặc lớn hơn. Lưu ý rằng dòng điện vào tối đa của sản phẩm náy là 3.0 A.
- Nếu bạn có cáp micro USB và bộ chuyển đổi AC của nó (không đi kèm máy), bạn cũng có thể sử dụng chúng để sạc máy chiếu bằng cách kết nối cáp micro USB vào bộ chuyển đổi micro USB sang USB-C. Tuy nhiên, nguồn cấp để sạc máy chiếu lên đến 1.5 A. Nếu tiếp tục chiếu trong khi sạc máy chiếu, máy chiếu có thể tắt do giảm lượng pin.

D Kiểm tra nguồn pin còn lại

1. **Nhấn và nhả nhanh nút ⏻(nguồn) [g] (trong vòng 1 giây) khi nguồn tắt.**
Đèn ✦▭ (sạc) [e] nhấp nháy (màu cam) trong 1 trong những kiểu sau tùy theo lượng pin còn lại.

Kiểu nhấp nháy	Pin còn lại
☼☼☼ • ☼☼☼ • (nhấp nháy 3 lần và sau một khoảng thời gian xác định, nhấp nháy 3 lần lần nữa)	70% to 100%
☼☼ • • ☼☼ • • (nhấp nháy 2 lần và sau một khoảng thời gian xác định, nhấp nháy 2 lần lần nữa)	30% to 70%
☼ • • • ☼ • • • (nhấp nháy 1 lần và sau một khoảng thời gian xác định, nhấp nháy 1 lần lần nữa)	0% to 30%

Lưu ý
- Khi nguồn mở, đèn ✦▭ (sạc) hiển thị lượng pin còn lại khi bạn thay đổi chế độ âm thanh/hình ảnh (xem bên dưới).

D Mở nguồn

1. **Nhấn và giữ nút ⏻ (nguồn) [g] trong lâu hơn 1 giây.**
Đèn ⏻ (nguồn) [f] cháy sáng (màu trắng).
Để tắt máy chiếu, nhấn và giữ nút ⏻ (nguồn) [g] trong lâu hơn 1 giây.

E Kết nối một thiết bị và chiếu nội dung của thiết bị

1. **Kết nối một thiết bị vào ngõ HDMI/MHL IN [j] bằng cáp High Speed HDMI [k] hoặc cáp MHL [l] tùy chọn.**
Để kết nối máy tính, PlayStation hoặc thiết bị phát phim, hãy sử dụng cáp High Speed HDMI [k]. Đèn ✦▭ (sạc) [h] cháy sáng (xanh lá).
Để kết nối máy tính bảng hoặc điện thoại thông minh tương thích MHL, hãy sử dụng cáp MHL [l] tùy chọn. Nguồn được cấp từ máy chiếu qua cáp MHL.
2. **Chỉnh nét cho hình ảnh được chiếu [m].**
3. **Phát thiết bị kết nối.**

Mẹo nhỏ
- Máy chiếu này có chức năng tự động chỉnh keystone. Màn hình sẽ tự động chỉnh khi hình ảnh chiếu bị méo đứng. Khi chiếu trên trần, bạn không thể thực hiện chức năng tự động chỉnh keystone.
- Bạn có thể sạc máy chiếu trong khi đang sử dụng. Lưu ý rằng lượng pin còn lại có thể giảm cho dù đang sạc tùy theo khả năng của bộ chuyển đổi AC hoặc nội dung chiếu.
- Để kết nối các thiết bị Apple, hãy sử dụng bộ chuyển đổi Apple Digital AV (có bán trên thị trường).
- Cáp MHL [l] không đi kèm máy chiếu.

Lưu ý
- Khi lượng pin còn lại thấp, đèn ✦▭ (sạc) (màu cam) [h] tiếp tục nhấp nháy cho để khi máy chiếu tắt nguồn.
- Khi lượng pin còn lại là 10% hoặc thấp hơn, ký hiệu ▭ (pin yếu) xuất hiện trên màn hình máy chiếu.
- Đèn ⏻ (nguồn) [i] tiếp tục nhấp nháy (màu trắng) khi máy chiếu quá nóng và độ sáng giảm một nửa. Nếu nhiệt độ tiếp tục tăng lên, máy chiếu sẽ tự động tắt nguồn.

D Thay đổi chế độ âm thanh và hình ảnh

Bạn có thể tạm tắt tiếng và chọn chế độ hình ảnh động. Chế độ hình ảnh động làm tăng độ sáng hình ảnh.

1. **Nhấn và nhả nhanh nút ⏻ (nguồn) [g] (trong vòng 1 giây) khi nguồn mở.**
Mỗi khi nhấn nút ⏻ (nguồn) [g] (và nhả nhanh trong vòng 1 giây), chế độ âm thanh và hình ảnh thay đổi và ký hiệu tương ứng xuất hiện trên màn hình như sau.
   - Khi nội dung của thiết bị kết nối không được chiếu (hoặc không có thiết bị kết nối vào ngõ HDMI/MHL IN):
   🔇 (hình ảnh chuẩn, tạm tắt tiếng) → ☼🔊 (hình ảnh động, tiếng được mở lại) → ☼🔇 (hình ảnh động, tạm tắt tiếng) → 🔊 (hình ảnh chuẩn, tiếng được mở lại)
   - Khi nội dung của thiết bị kết nối được chiếu:
   (hình ảnh động) → (hình ảnh chuẩn)
   (chế độ âm thanh hiện hành 🔊 (tiếng đang được mở) hoặc 🔇 (tạm tắt tiếng) không thay đổi).

F Cấp nguồn từ máy chiếu cho thiết bị khác

1. **Kết nối thiết bị vào cổng USB OUT [p] bằng cáp USB tùy chọn**
Đèn ✦▭ (sạc) [n] cháy sáng (màu xanh lá)

Mẹo nhỏ
- Có thể cấp nguồn cho thiết bị khác trong khi máy chiếu đang được sử dụng.
- Trong khi cấp nguồn cho thiết bị khác, bạn có thể sạc máy chiếu qua cổng USB-C IN [o] vào cùng lúc. Lưu ý răng lượng pin còn lại có thể giảm dù đang sạc tùy theo dung lượng của bộ chuyển đổi AC hoặc nội dung chiếu.

Lưu ý
- Khi điện thoại thông minh hay máy tính bảng tương thích MHL được kết nối vào cổng HDMI/MHL IN [q], nguồn được cấp cho thiết bị tương thích MHL kết nối qua cổng HDMI/MHL IN và việc cấp nguồn từ cổng USB OUT [p] dừng lại.
- Khi lượng pin còn lại của máy chiếu thấp, đèn ✦▭ (sạc) [n] nhấp nháy (màu cam) liên tục cho đến khi máy chiếu tắt nguồn.
- Cổng USB OUT [p] chỉ có thể sử dụng để cấp nguồn cho thiết bị khác và không thể sử dụng để sạc máy chiếu. Để sạc máy chiếu. Hãy sử dụng cổng USB-C IN [o].
- Cổng USB OUT [p] chỉ để phát ra. Không kết nối cổng USB OUT [p] vào cổng USB phát nguồn chẳng hạn như cổng USB trên máy tính. Làm như vậy có thể gây ra hư hỏng.
- Nếu thiết bị HDMI kết nối đang ngủ, máy chiếu có thể tự động ngưng cấp nguồn cho thiết bị này sau một khoảng thời gian. Hãy ngắt kết nối cáp USB từ cổng USB OUT [p] và kết nối lại để cấp nguồn lại.

Giải quyết sự cố

Không lên nguồn.
→ Nếu nguồn pin còn thấp hoặc không đủ, hãy sạc pin.
→ Hãy sử dụng máy ở nơi có nhiệt độ xung quanh vào khoảng 0ºC đến 350ºC.
→ Thử tắt nguồn và mở nguồn lại.

Máy chiếu không sạc.
→ Cổng USB OUT [p] chỉ có thể sử dụng để cấp nguồn cho thiết bị khác và không thể sử dụng để sạc máy chiếu. Để sạc máy chiếu. Hãy sử dụng cổng USB-C IN.

Máy tự động tắt khi đang sử dụng.
→ Pin có thể đã cạn. Hãy sạc pin.
→ Máy tự động tắt khi quá nhiệt.
Hãy để máy mát lại trước khi sử dụng lại.
→ Khi máy chiếu đang sử dụng, được kết nối qua MHL và cấp nguồn bởi bộ chuyển đổi nguồn AC, mức tiêu thụ nguồn có thể nhiều hơn mức sạc. Tùy theo lượng pin còn lại, máy chiếu có thể tắt. Nếu việc này xảy ra, hãy ngắt kết nối MHL và sạc máy chiếu.

Đèn ⏻ (nguồn) (trắng) và ✦▭ (sạc) (trắng) và đèn (sạc) (đỏ) nhấp nháy cùng lúc.
→ Có thể có lỗi bên trong máy. Thử tắt nguồn và mở nguồn lại.

Đèn ✦▭ (nguồn) nhấp nháy (màu cam).
→ Lượng pin còn lại thấp. Hãy sạc pin.

Không có hình ảnh được chiếu.
→ Kiểm tra cáp, đầu nối và/hoặc bộ chuyển đổi được kết nối đúng cách.
→ Một số định dạng hình ảnh có thể không phát được tùy theo thiết bị kết nối hoặc phương pháp kết nối.

Không có âm thanh.
→ Kiểm tra âm lượng của thiết bị kết nối.
→ Một số định dạng âm thanh có thể không phát được tùy theo thiết bị kết nối hoặc phương pháp kết nối.

Đèn ✦▭ (sạc) nhấp nháy (màu đỏ) trong khi máy chiếu đang cấp nguồn cho thiết bị khác qua cổng USB OUT.
→ Cáp USB-C (đi kèm máy) có thể không được kết nối đúng cách. Hãy tháo ra và kết nối lại.
→ Thông số kỹ thuật của thiết bị kết nối có thể không đáp ứng được yêu cầu. Hãy kiểm tra thông số sạc của thiết bị.

Hình ảnh có dạng hình thang.
→ Máy chiếu tự động chỉnh sửa hình ảnh bị méo theo chiều dọc. Tuy nhiên, nếu bị méo quá nhiều, chức năng này có thể hoạt động không hiệu quả. Ngoài ra, hình ảnh bị méo theo chiều ngang sẽ không được chỉnh sửa. Trong những trường hợp này, hãy di chuyển máy chiếu để chỉnh góc chiếu.

Hình ảnh được chiếu không rõ ràng.
→ Hãy chỉnh độ nét bằng bộ phận chỉnh nét. Kích thước màn hình có thể chỉnh nét từ 20 inch đến 120 inch.

Quạt bắt đầu gây ra tiếng ồn.
→ Hãy ngưng sử dụng và liên hệ đại lý Sony hoặc đại lý dịch vụ Sony được ủy quyền.

Những thiết bị khác không thể kết nối vào máy chiếu.
→ Không phải tất cả thiết bị hình ảnh đều có kết nối HDMI hoặc MHL. Để xem thiết bị hình ảnh của bạn có những tính năng này hay không, hãy kiểm tra thông số kỹ thuật hoặc liên hệ nhà sản xuất.

Máy chiếu ngưng phản ứng.
→ Nhấn nút nguồn trong hơn 10 giây. Chỉ thực hiện thao tác này khi máy chiếu bị treo. Không thực hiện thao tác này lúc bình thường.

Thông số kỹ thuật

Thiết kế và thông số kỹ thuật có thể thay đổi mà không cần báo trước.

Kích thước: 83.0 mm × 16.0 mm × 150.0 mm (3 3/8 inches × 21/32 inches × 6 inches) (rộng/cao/dài) (không bao gồm phần nhô ra)
Trọng lượng: Xấp xỉ 280 g (9.9 oz.)
Nhiệt độ hoạt động: 0 ºC đến 35 ºC (32 ºF đến 95 ºF)
Độ phân giải phát ra: 854 × 480
Cổng phát âm thanh: cổng Φ3.5
Công suất loa: 1.0 W
Cổng vào HDMI/MHL: HDMI 1.4b/MHL 1.4 (HDCP1.4)
Kích thước hình ảnh được chiếu: 40 inches ở khoảng cách chiếu 1.15 m (3.77 ft)/ tối đa 120 inches ở khoảng cách chiếu 3.45 m (11.32 ft)
Độ sáng: ANSI 105 lumens
Khả năng tái tạo màu sắc: Full color (16,770,000 màu)
Tỉ lệ hình ảnh: 16:9
Tỉ lệ tương phản: 400:1
Thời gian chiếu liên tục: Xấp xỉ 120 phút (khi sạc đầy và không cấp nguồn)
Tuổi thọ nguồn sáng: xấp xỉ 50,000 giờ
Nguồn vào: DC 5 V/3.0 A
Pin Li-ion: 3.8 V, 5,000 mAh
Thời gian sạc: xấp xỉ 2.5 giờ (từ CP-AD3 (bán riêng))
xấp xỉ 4 giờ (với nguồn 1.5 A)
Nguồn ra: DC 5 V/1.5 A, 1 cổng

Lưu ý khi sử dụng

- Trước khi sử dụng, hãy lấy máy ra khỏi bao đựng máy. Khi lấy ra, hãy giữ chặt máy chiếu.
- Không thao tác với máy nếu máy bị ẩm ướt vì có thể làm hư máy và để tránh điện giật, nổ và/hoặc gây thương tích.
- Trong khi đang sử dụng TV, đài phát thanh hoặc bộ dò đài có thể bị nhiễu sóng. Không thiết lập máy chiếu ở gần những sản phẩm này.
- Sử dụng máy chiếu trên bề mặt phẳng hoặc vững chắc.
- Không sử dụng máy chiếu ở nơi ẩm ướt, có bụi hoặc cát. Bụi và cát có thể lọt vào trong qua lỗ thoát khí ở mặt đáy máy chiếu và gây ra hư hỏng.
- Không chắn lỗ thông gió bằng tay, v.v… Điều này nguy hiểm và có thể gây quá nhiệt cho máy chiếu.
- Không để bất cứ vật gì trong lỗ thông gió.
- Không để móng tay vào các lỗ thông gió và những cổng khác, cũng như móc móng tay vào những khoảng trống trong khi sử dụng máy.
- Không làm ngắn mạch máy. Không để những vật kim loại chẳng hạn như kẹp tóc tiếp với máy hoặc các cổng.
- Không tháo rời hoặc chỉnh sửa máy.
- Pin được gắn bên trong máy và không thể tháo rời.
- Không để máy ở nơi có lửa hoặc làm nóng máy trong lò vi sóng.
- Không để máy bị ướt do nước, nước biển, sữa, đồ uống. Không sử máy khi bị ướt.
- Không sử dụng hay lưu trữ máy ở nơi có nhiệt độ quá cao, chẳng hạn như gần lửa, để trực tiếp dưới ánh mặt trời, gần lò sưởi hoặc trong xe hơi đậu dưới ánh mặt trời.
- Không sử dụng máy ở nơi kém thông gió, chẳng hạn như bọc trong chăn mền hay trong giỏ.
- Không tác động lực mạnh vào máy. Tránh đập máy bằng búa, để vật nặng lên, bước lên hay làm rơi máy.
- Tránh tiếp xúc liên tục giữa da và máy trong khi sạc hoặc đang sử dụng. Làm vậy có thể gây bỏng nhẹ. Hãy cẩn thận với hơi nóng truyền qua quần áo và có thể gây bỏng nhẹ.
- Trước khi kết nối một thiết bị cầm tay với máy náy, hãy gắn pin của thiết bị cầm tay vào. Kết nối thiết bị cầm tay trong khi pin của thiết bị đã tháo rời có thể làm mất dữ liệu hoặc làm hư thiết bị cầm tay.
- Không chạm hoặc để ngón tay vào những bộ phận kết nối.
- Xem thêm hướng dẫn sử dụng của thiết bị dùng kèm với máy này vì bạn có thể phải thao tác trên thiết bị để sử dụng với máy này.
- Khi thân máy chiếu bị quá nhiệt do sử dụng, đèn ✦▭ (sạc) nhấp nháy nhanh (màu cam hoặc xanh lá). Trong trường hợp này, hãy ngừng sử dụng máy chiếu.
- Hãy sử dụng máy nơi không có bụi hoặc khói thuốc lá vì máy chiếu này là một thiết bị nhạy cảm.
- Không đặt máy gần thẻ tín dụng và những thẻ khác. Làm vậy có thể làm hư dữ liệu đã được ghi.
- Nếu ống kính máy chiếu không sạch, hãy lau bằng vải mềm chẳng hạn như vải lau mắt kính.
- Không bảo quản máy ở nơi ẩm hoặc bụi.
- Tháo hết cáp khởi máy chiếu sau khi sử dụng hoặc khi không sử dụng.
- Kiểm tra định kỳ các kết nối của máy chiếu để đảm bảo bụi không bị tích tụ lại.
- Trẻ em chỉ nên sử dụng khi có sự giám sát của người lớn. Để máy xa khỏi tầm với của trẻ sơ sinh.
- Bạn được khuyến cáo giữ khoảng cách hơn 1.5 lần chiều dài đường chéo màn hình. Nếu bạn xem màn hình ở khoảng cách gần trong thời gian dài, mắt của bạn có thể trở nên tệ hơn.
- EHV (exposure hazard value); 3.17 HD (hazard distance); 0.76 m
Ánh sáng chiếu từ máy chiếu được phân loại Risk Group 2 (RG2) dựa trên IEC62471-5:2015.
- Sony không chịu trách nhiệm đối với việc hư hỏng hoặc mất dữ liệu do sử dụng máy này, hoặc đối với việc đòi bồi thường từ một bên thứ ba.
- Sony không chịu trách nhiệm đối với những vấn đề với máy tính cá nhân, điện thoại di động hoặc phần cứng xảy ra từ việc sử dụng máy này; sự thích hợp của máy này với phần cứng, phần mềm hoặc thiết bị ngoại vi cụ thể; hoạt động xung đột với phần mềm được cài đặt khác; mất mát dữ liệu, hoặc những hư hỏng không thể tránh được.
- Sony không chịu trách nhiệm cho những thiệt hại về tài chính, lợi nhuận, yêu cầu bồi thường từ các bên thứ ba, v.v… phát sinh từ việc sử dụng máy này.
- Nếu có hư hỏng xảy ra, hãy ngưng sử dụng và liên hệ nơi bán máy của Sony hoặc đại lý được ủy quyền của Sony.
- Đã có báo cáo rằng một số thiết bị cầm tay đột ngột bị mất dữ liệu được ghi trong bộ nhớ dù thiết bị đó có được sử dụng với máy này hay không (để biết chi tiết, vui lòng xem hướng dẫn sử dụng đi kèm với thiết bị).
- Trước khi sử dụng máy, hãy sao lưu dữ liệu được ghi trong bộ nhớ. Sony không chịu trách nhiệm đối với việc mất dữ liệu.

Thương hiệu

- Các thuật ngữ HDMI, High-Definition Multimedia Interface và biểu tượng HDMI là nhãn hiệu thương mại hoặc nhãn hiệu thương mại đã đăng ký của Licensing Administrator, Inc. ở Mỹ và các quốc gia khác.
- MHL, Mobile High-Definition Link và biểu tượng MHL là nhãn hiệu thương mại hoặc nhãn hiệu thương mại đã đăng ký của MHL Licensing, LLC.
- DLP® và biểu tượng DLP là nhãn hiệu thương mại đã đăng ký Texas Instruments.
- DLP IntelliBright™ là nhãn hiệu thương mại của Texas Instruments.
- USB Type-C™ và USB-C™ là nhãn hiệu thương mại của USB Implementers Forum, Inc.
- Ngoài ra, tên của các hệ thống và sản phẩm được sử dụng trong sách hướng dẫn này, nói chung, là các nhãn hiệu thương mại hoặc nhãn hiệu thương mại đã đăng ký của những chuyên viên thiết kế hoặc nhà sản xuất tương ứng. Tuy nhiên, những ký hiệu ™ hoặc ® không được sử dụng trong tất cả các trường hợp trong sách hướng dẫn sử dụng này.
- iPhone và iPad là nhãn hiệu thương mại của Apple Inc.
- "PlayStation" là nhãn hiệu thương mại hoặc nhãn hiệu thương mại đã đăng ký của Sony Interactive Entertainment Inc.

Dành cho khách hàng ở Mỹ

Bất cứ sự thay đổi hay sửa đổi nào (bao gồm cả anten) đối với máy này mà không được duyệt trong sách hướng dẫn này có thể làm mất quyền điều khiển máy của bạn.

Lưu ý: Thiết bị này được kiểm tra và xây dựng tuân theo các giới hạn dành cho thiết bị kỹ thuật số loại B theo đúng khoản 15 của luật FCC. Những giới hạn này được đặt ra nhằm bảo vệ chống lại sự gây nhiễu có hại cho môi trường xung quanh nơi sử dụng máy ảnh. Thiết bị này phát ra, sử dụng và có thể phân tán năng lượng tần số sóng radio và, nếu không được lắp đặt và sử dụng theo đúng hướng dẫn, nó có thể gây nhiễu cho sóng radio. Tuy nhiên, không đảm bảo rằng nhiễu sẽ không xuất hiện khi lắp đặt đặc biệt. Nếu thiết bị này gây nhiễu có hại cho các thiết bị thu sóng radio hoặc truyền hình, mà có thể xác định bằng việc tắt hay mở thiết bị, người sử dụng được khuyến khích để thử làm mất nhiễu bằng một hay các biện pháp sau:
- Xoay hay định vị lại anten thu sóng.
- Để máy cách xa thiết bị thu sóng.
- Kết nối máy vào ổ cắm trên mạch điện khác với mạch được nối vào bộ thu.
- Tham khảo ý kiến với đại lý hoặc các kỹ thuật viên có kinh nghiệm về các thiết bị thu sóng radio và truyền hình để được giúp đỡ.

Bạn phải sử dụng cáp có vỏ bọc với máy chiếu náy để đảm bảo sự tuân thủ theo Class B của giới hạn FCC.

Nếu bạn có bất kỳ câu hỏi nào về sản phẩm này, bạn có thể gọi:
Trung tâm Chăm sóc Khách hàng của Sony
1-800-222-SONY(7669)

Tuyên bố về sự tuân thủ

Tên thương mại:	SONY
Mẫu máy:	MP-CD1
Bên chịu trách nhiệm:	Sony Electronics Inc.
Địa chỉ:	16535 Via Esprillo, San Diego, CA 92127 U.S.A.
Điện thoại:	858-942-2230

Thiết bị này tuân theo khoản 15 của luật FCC. Sử dụng máy theo 2 điều kiện sau: (1) Thiết bị này không thể gây ra nhiễu có hại và (2) thiết bị này phải chấp nhận bất kỳ nhiễu nào đã nhận được bao gồm cả nhiễu có thể gây ra hoạt động không mong muốn.

TÁI SỬ DỤNG PIN SẠC

Chỉ dành cho Mỹ
Pin sạc có thể tái chế.
Bạn sẽ góp phần bảo vệ môi trường nếu bạn gởi trả những pin sạc đã sử dụng cho nơi thu hồi và tái chế gần nơi bạn ở nhất.
Để biết thêm thông tin về vấn đề tái chế pin sạc, vui lòng truy cập www.sony.com/electronics/eco/environmental-management
Lưu ý: không được cầm các pin sạc bị hư hỏng hay rò rỉ.

Năm và tháng sản xuất được in ở đáy máy về phía bên trái. Bốn chữ số đầu là dành cho năm và hai chữ số cuối là danh cho tháng.

*** Chỉ dành cho Mỹ**
Dịch vụ Khách hàng
Điện thoại: (877) 440-3453 or (956) 795-4660 U.S.A.
e-mail: snl.service@am.sony.com
INTERNET: http://www.sony.com/battery

Bảo hành Giới hạn
Chỉ dành cho Mỹ và Canada – cho 1 năm từ ngày mua sản phẩm ban đầu.

Sony Electronics Inc. độc quyền bán ở Mỹ và Sony of Canada Ltd. độc quyền bán ở Canada (gọi chung là "Sony") bảo hành sản phẩm này cho những hư hỏng kỹ thuật cho người sở hữu gốc và bất kỳ người sở hữu sau đó ("Bạn" hoặc "Của Bạn") cho khoảng thời gian nêu trên cũng như sau đây. Theo Bảo hành Giới hạn này, Sony sẽ tùy chọn, (i) sửa chữa sản phẩm bằng bộ phận mới hoặc đã tân trang hoặc (ii) thay thế sản phẩm bằng sản phẩm mới hoặc được xác nhận lại/tân trang lại có cùng mẫu máy (hoặc tương tự). Với mục đích của Bảo hành Giới hạn, "được xác nhận lại" hoặc "được tân trang lại" có nghĩa là sản phẩm hoặc bộ phận đã được trả về thông số kỹ thuật ban đầu. **Trong trường hợp bị lỗi, đây là biện pháp đặc quyền dành cho bạn.** Sony không đảm bảo rằng các hoạt động của sản phẩm không bị gián đoạn hoặc không có lỗi.

Điều khoản: đối với khoảng thời gian nói trên từ ngày mua sản phẩm lần đầu khi mua trực tiếp từ Sony hay đại lý ủy quyền của Sony (để xác định một đại lý có phải là đại lý trong mạng lưới đại lý được ủy quyền của Sony hay không, vui lòng truy cập ở Mỹ: www.sony.com/retailers; ở Canada: https://dealerlocator.sony.ca/locator; hoặc liên hệ trực tiếp Sony), Sony sẽ, tùy theo lựa chọn của mình, sửa chữa hoặc thay thế sản phẩm hoặc bộ phận mới hoặc được xác nhận lại/tân trang lại, bất kỳ sản phẩm hoặc bộ phận được xác định bị hư.

Bảo hành Giới hạn này chỉ dành cho phần cứng được đóng gói với sản phẩm. Nó không bao gồm phụ kiện rời, tư vấn kỹ thuật cho việc sử dụng phần cứng và phần mềm và không bao gồm những phần mềm có hoặc không có trong sản phẩm, và nội dung được bao gồm khác; những phần mềm và nội dung bao gồm như vậy được cung cấp như là "AS IS" trừ khi được cung cấp trong bất kỳ Bảo hành Giới hạn đính kèm hoặc những Thỏa thuận Giấy phép Người dùng Cuối bao gồm với sản phẩm cho các quyền và nghĩa vụ Của Bạn tương ứng với phần mềm hoặc nội dung khác đi cùng. Nếu Bạn mua thêm dịch vụ mở rộng, vui lòng xem nội dung dịch vụ, thời hạn và điều khoản của dịch vụ đó. Những dịch vụ mở rộng này không được điều chỉnh bởi Bảo hành Giới hạn này.

Để nhận được dịch vụ bảo hành, Bạn phải giao sản phẩm, theo đóng gói ban đầu hoặc đóng gói theo mức độ bảo vệ tương đương theo trung tâm dịch vụ ủy quyền của Sony với biên nhận ngày mua. Sony không đảm bảo có thể sửa chữa bất kỳ sản phẩm nào theo điều kiện bảo hành hoặc đổi sản phẩm khác mà không có rủi ro hoặc mất mát đối với phần mềm hoặc dữ liệu. **Trách nhiệm Của Bạn là lấy ra hoặc sao lưu thiết bị lưu có thể tháo ra được hoặc các bộ phận, dữ liệu, phần mềm hoặc những gì bạn có thể lưu trữ trong sản phẩm Của Bạn. Đó có thể là bất kỳ thiết bị lưu hoặc các bộ phận, dữ liệu, phần mềm hoặc những tài liệu khác (như là hình ảnh, nhạc, phim, v.v…) sẽ có thể bị mất hoặc được định dạng lại trong khi bảo hành và Sony sẽ không chịu trách nhiệu cho những hư hỏng hoặc mất mát như vậy.** Vui lòng liên hệ những nơi sau đây để có những hướng dẫn cụ thể về thủ tục để nhận dịch vụ bảo hành cho sản phẩm của Bạn:

Đối với những sản phẩm mua ở MỸ:
Truy cập trang web của Sony: **www.sony.com/support**
Hoặc gọi đến Trung tâm Chăm sóc Khách hàng: 1-800-222-SONY (7669)
Để đăng ký sản phẩm của Bạn hoặc biết về thông tin liên lạc để mua phụ kiện hoặc các bộ phận, hãy truy cập trang web của Sony

Đối với những sản phẩm mua ở CANADA:
Truy cập trang web của Sony: **www.sony.ca/support**
Hoặc gọi đến Trung tâm Chăm sóc Khách hàng: 1-877-899-SONY (7669)
Để đăng ký sản phẩm của Bạn hoặc biết về thông tin liên lạc để mua phụ kiện hoặc các bộ phận, hãy truy cập trang web của Sony

Có những khách hàng sống trong vòng bán kính 50 km so với một đại lý của Sony được ủy quyền sẽ nhận được dịch vụ bảo hành tại chỗ đối với những TV có kích thước nhất định, xe dịch vụ bảo hành lưu động sẽ đến địa chỉ được cung cấp bởi khách hàng.

Bảo hành sửa chữa/thay thế: Bảo hành Giới hạn này sẽ áp dụng cho phần sửa chữa/thay thế hoặc sản phẩm thay thế, xác nhận lại hoặc tân trang lại cho phần còn lại của thời hạn Bảo hành Giới hạn ban đầu hoặc cho chín mươi (90) ngày, tùy theo cái nào còn lâu hơn. Bất kỳ phần nào hoặc sản phẩm được thay thế theo Bảo hành Giới hạn này sẽ trở thành tài sản của Sony. Bất kỳ sản phẩm thay thế, xác nhận lại hoặc tân trang lại theo Bảo hành Giới hạn này có thể, tùy theo lựa chọn của Sony, khác nhau về màu sắc và/hoặc thiết kế thẩm mỹ so với sản phẩm ban đầu và có thể không bao gồm bản in ban đầu hoặc sự tùy biến/cá nhân hóa tương tự.

Sony không chịu trách nhiệm và Bảo hành Giới hạn này không bao gồm, bất kỳ thiệt hại nào phát sinh từ việc không sử dụng được sản phẩm theo đúng mục đích sử dụng của sản phẩm, hoặc mặt khác làm theo hướng dẫn sử dụng và hướng dẫn an toàn của chủ sở hữu liên quan đến việc lắp đặt và sử dụng sản phẩm. Bảo hành Giới hạn này chỉ bao gồm cho những vấn đề của sản phẩm bị gây ra do lỗi của chất liệu hoặc việc lắp ráp trong khi sử dụng thông thường. Bảo hành Giới hạn này không bao gồm cho những sản phẩm mua từ cửa hàng không phải là Sony hoặc đại lý được ủy quyền của Sony (bao gồm những buổi đấu giá trực tuyến không được ủy quyền) hoặc những vấn đề do: (i) sử dụng ngoài trời hoặc do điều kiện tự nhiên; (ii) dòng điện tăng cao; (iii) thiệt hại ngẫu nhiên; (iv) lạm dụng; (v) giới hạn của công nghệ; (vi) hư hại về thẩm mỹ; (vii) tiếp xúc với chất lỏng, nhiệt, độ ẩm hoặc mồ hôi, cát, khói, hoặc ngoại vật; (viii) sử dụng các bộ phận hoặc phụ kiện không được bán hoặc ủy quyền bởi Sony; (ix) dịch vụ không phải do được ủy quyền bởi Sony hoặc trung tâm ủy quyền của Sony; (x) virus máy tính hoặc internet, lỗi, worm, hoặc virus Trojan; (xi) trục trặc do thiết bị ngoại vi/phụ kiện; (xii) thay đổi 1 phần hay toàn bộ sản phẩm, bao gồm "rooting" hoặc những thay đổi khác để điều khiển hành vi của sản phẩm hoặc hệ điều hành khi xuất xưởng; (xiii) những bộ phận có thể tiêu hủy chẳng hạn như pin; hoặc (xiv) bất kỳ sản phẩm mà số seri được áp dụng đã được thay thế hoặc gỡ bỏ khỏi sản phẩm. Ngoài ra, đối với việc sử dụng sản phẩm để hiển thị màn hình, hãy lưu ý rằng, một màn hình chứa hàng trăm nghìn điểm ảnh riêng biệt và các màn hình chứa một số nhỏ điểm ảnh mà hoạt động không đúng cách. Bảo hành Giới hạn này không bao gồm việc thiếu điểm ảnh lên đến 0.01% (những chấm nhỏ tối hoặc không sáng đúng cách).

Bảo hành Giới hạn này không bao gồm những sản phẩm Sony được bán "AS IS" hoặc "WITH ALL FAULTS" hoặc có thể tiêu hủy (chẳng hạn như cầu chì hay pin loại có thể vứt bỏ). Sony sẽ không thay thế những bộ phận bị thiếu từ những sản phẩm được mua "Open Box" hoặc "AS IS". Bảo hành Giới hạn này chỉ có hiệu lực ở Mỹ và Canada (nếu có thể áp dụng).

GIỚI HẠN VỀ THIỆT HẠI: SONY SẼ KHÔNG CHỊU TRÁCH NHIỆM PHÁP LÝ CHO BẤT KỲ THIỆT HẠI NGẪU NHIÊN HOẶC KÉO THEO DO VI PHẠM BẤT KỲ BẢO HÀNH HOẶC ĐIỀU KIỆN RÕ RÀNG HAY NGỤ Ý VỀ SẢN PHẨM NÀY. SONY CŨNG SẼ KHÔNG CHỊU TRÁCH NHIỆM VỀ SẢN PHẨM MUA VỚI GIÁ LỚN HƠN GIÁ MUA GỐC CỦA SẢN PHẨM TỪ SONY HAY ĐẠI LÝ SONY ĐƯỢC ỦY QUYỀN.

THỜI HẠN CỦA NHỮNG BẢO HÀNH HAY ĐIỀU KIỆN ĐƯỢC NGỤ Ý: NGOẠI TRỪ NHỮNG MỞ RỘNG BỊ CẤM BỞI LUẬT ÁP DỤNG, BẤT KỲ BẢO HÀNH NGỤ Ý VỀ VIỆC BÁN HOẶC TÍNH PHÙ HỢP CHO MỘT MỤC ĐÍCH CỤ THỂ VỀ SẢN PHẨM NÀY ĐƯỢC GIỚI HẠN TRONG THỜI HẠN CỦA BẢO HÀNH GIỚI HẠN NÀY.

Một số luật không cho phép sự loại trừ hoặc giới hạn của những thiệt hại kéo theo hay ngẫu nhiên, hoặc cho phép những giới hạn về một bảo hành ngụ ý kéo dài bao lâu, do đó những giới hạn hoặc mở rộng nêu trên có thể không áp dụng với Bạn. Bảo hành Giới hạn này trao cho Bạn những quyền pháp lý cụ thể và Bạn có thể có những quyền khác mà có thể tùy theo từng luật.

Đối với sản phẩm mua ở Mỹ: Hãy đọc điều khoản về Giải quyết Tranh chấp/phân xử sau đây một cách cẩn thận. Nó cung cấp chi tiết về quyền của Bạn và những hướng dẫn khi có tranh chấp liên quan đến sản phẩm xảy ra.

Việc gì xảy ra nếu chúng ta có tranh chấp: Khi có tranh chấp hoặc đòi hỏi phát sinh liên quan đến sản phẩm, việc mua và/hoặc việc sử dụng sản phẩm của Bạn, các điều khoản của Bảo hành Giới hạn này, hoặc bất kỳ dịch vụ nào được cung cấp theo các điều khoản của Bảo hành Giới hạn này (bao gồm cả phần sửa chữa hoặc thay thế) ("Tranh Chấp"), Bạn và Sony đồng ý rằng **Tranh Chấp sẽ được giải quyết độc nhất qua việc phân xử có ràng buộc. BẠN HIỂU VÀ NHẬN THỨC ĐƯỢC BẰNG CÁCH ĐỒNG Ý VỚI VIỆC PHÂN XỬ, BẠN ĐANG TỪ BỎ QUYỀN ĐI KIỆN (HOẶC THAM GIA NHƯ LÀ MỘT PHẦN HOẶC THÀNH VIÊN) TRONG BẤT KỲ TRANH CHẤP Ở TÒA ÁN. Bạn cũng đồng ý rằng BẤT KỲ VIỆC TIẾN HÀNH XỬ LÝ TRANH CHẤP SẼ CHỈ XEM XÉT ĐÒI HỎI CỦA BẠN, VÀ CẢ HAI BÊN ĐỒNG Ý KHÔNG CÓ TRANH CHẤP NÀO ĐƯỢC NGHE NHƯ LÀ "CLASS ACTION", "REPRESENTATIVE ACTION", "CONSOLIDATED ACTION", HOẶC "PRIVATE ATTORNEY GENERAL ACTION".** Bất chấp những điều trên, Bạn có quyền khiếu kiện bất cứ Tranh Chấp nào về mặt cá nhân ở một tòa án khiếu kiện loại nhỏ hoặc tòa tương tự khác với quyền phán quyết được giới hạn, đối với phần mở rộng số tiền cho mỗi vấn đề không vượt quá 15.000 USD, và miễn là tòa có quyền phán quyết hợp lý và tất cả những yêu cầu khác (bao gồm số tiền trong tranh chấp) được thỏa mãn.

Hướng dẫn phân xử. Để bắt đầu Phân xử, cả Bạn và Sony phải làm một yêu cầu được viết thành văn bản cho bên kia. Việc phân xử xảy trước một trọng tài. Việc phân xử sẽ được quản lý để đi theo các bước thủ tục của Luật Trọng tài Thương mại và các tiến trình bổ sung cho các tranh chấp liên quan đến khách hàng ("Luật") của Hiệp hội Trọng tài Mỹ ("AAA"), khi áp dụng và có hiệu lực khi đòi hỏi được trình lên. Bạn có thể lấy về bản sao của Luật của AAA bằng cách liên hệ AAA theo số (800) 778-7879 hoặc truy cập www.adr.org. Lệ phí đệ trình để bắt đầu tiến hành và phân xử sẽ được chia sẽ giữa Bạn và Sony, nhưng không có trường hợp lệ phí của Bạn vượt quá số tiền cho phép bởi luật đặc biệt cho Tranh chấp Khách hàng do AAA cung cấp, mà Sony sẽ chịu tất cả lệ phí và chi phí hành chính bổ sung. Trừ khi Bạn và Sony đồng ý khác đi, việc phân xử sẽ tiến hành ở hạt và bang nơi Bạn sống, và luật liên bang áp dụng sẽ điều chỉnh nội dung của bất kỳ Tranh chấp nào trong khi phân xử. Tuy nhiên, Đạo luật Phân xử Liên bang, 9 U.S.C. § 1, sẽ điều chỉnh phân xử và không dựa luật bang về phân xử. Quyết định của trọng tài có hiệu lực cuối cùng, ngoài trừ quyền kháng án giới hạn theo Đạo luật Phân xử Liên bang.

Hướng dẫn hủy. NẾU BẠN KHÔNG MUỐN RÀNG BUỘC VÀO ĐIỀU KHOẢN PHÂN XỬ, THÌ: (1) Bạn phải thông báo cho Sony bằng văn bản trong vòng 30 ngày từ ngày Bạn mua sản phẩm; (2) thông báo bằng văn bản Của Bạn phải được gởi bằng thư đến Sony Electronics Inc., 16535 Via Esprillo, MZ 1105, San Diego CA 92127, người nhận: Phòng Pháp lý;
VÀ (3) thông báo bằng văn bản Của Bạn phải bao gồm (a) TÊN Của Bạn, (b) ĐỊA CHỈ Của Bạn, (c) NGÀY mà Bạn mua sản phẩm, và (d) một thông báo rõ ràng rằng "YOU DO NOT WISH TO RESOLVE DISPUTES WITH ANY SONY ELECTRONICS ENTITY THROUGH ARBITRATION AND/OR BE BOUND BY THE CLASS ACTION WAIVER."
Việc từ bỏ thủ tục giải quyết tranh chấp sẽ không ảnh hưởng để phạm vi của Giới hạn Bảo hành, và Bạn sẽ tiếp tục được hưởng lợi ích của Giới hạn Bảo hành này.
(T31-1)

HDMI
MHL

Thư viện điều khiển MSP
Giấy phép: BSD

Copyright © 2013, Texas Instruments
All rights reserved.

Việc phân phối lại và sử dụng các dạng nguồn và dạng nhị phân, có hoặc không có sửa đổi, được cho phép nếu những điều kiện sau được đáp ứng:

1. Việc phân phối lại mã nguồn phải giữ lại thông báo bản quyền nói trên, danh sách điều kiện này và sự khước từ sau đây.
2. Việc phân phối lại ở dạng nhị phân phải nêu lại thông báo bản quyền nói trên, danh sách điều kiện này và sự khước từ sau đây trong tài liệu và/hoặc nội dung đi kèm với việc phân phối.
3. Không được sử dụng tên của Texas Instruments cũng như tên của những người cộng tác để xác nhận hoặc quảng cáo những sản phẩm được lấy từ phần mềm này mà không có sự cho phép bằng văn bản trước.

PHẦN MỀM NÀY ĐƯỢC CUNG CẤP BỞI NGƯỜI SỞ HỮU BẢN QUYỀN VÀ NHỮNG NGƯỜI CỘNG TÁC VÀ BẤT CỨ SỰ BẢO ĐẢM RÕ RÀNG HAY NGỤ Ý, BAO GỒM NHƯNG KHÔNG GIỚI HẠN, SỰ BẢO ĐẢM NGỤ Ý VỀ VIỆC BÁN ĐƯỢC VÀ SỰ PHÙ HỢP CHO MỘT MỤC ĐÍCH CỤ THỂ SẼ ĐƯỢC TỪ CHỐI. TRONG BẤT KỲ TRƯỜNG HỢP NÀO, NGƯỜI SỞ HỮU BẢN QUYỀN HOẶC NHỮNG NGƯỜI CỘNG TÁC SẼ KHÔNG CHỊU TRÁCH NHIỆM PHÁP LÝ CHO NHỮNG THIỆT HẠI TRỰC TIẾP, GIÁN TIẾP, NGẪU NHIÊN, RIÊNG BIỆT, ĐIỂN HÌNH HOẶC KÉO THEO (BAO GỒM, NHƯNG KHÔNG GIỚI HẠN, VIỆC NHẬN DỊCH VỤ HOẶC HÀNG HÓA THAY THẾ; MẤT MÁT CỦA VIỆC SỬ DỤNG, DỮ LIỆU HOẶC LỢI NHUẬN; HOẶC SỰ GIÁN ĐOẠN KINH DOANH) TUY NHIÊN BỊ GÂY RA VÀ TRÊN LÝ THUYẾT VỀ TRÁCH NHIỆM, THEO HỢP ĐỒNG, TRÁCH NHIỆM PHÁP LÝ, HOẶC SAI LẦM (BAO GỒM SỰ SƠ SUẤT HOẶC CÁI KHÁC) PHÁT SINH TRONG KHI SỬ DỤNG PHẦN MỀM NÀY, DÙ ĐƯỢC THÔNG BÁO KHẢ NĂNG NHỮNG THIỆT HẠI NÀY.